Anbausteckdosen ortsfest - belgisch/französisches System - Flansch 75x75, Befestigung 60x60

Artikelbeschreibung

BALS-Art.-Nr	7161
EAN/Stück	4024941071611
Produktgruppe	Schutzkontakt-Anbausteckdose
Stromstärke	16A
Polzahl	3p (2P+PE)
Spannung	250V
Frequenz	Wechselstrom (AC)
Schutzart	IP54
Kennfarbe	blau RAL 5015
Anschlusstechnik	Kopfschraubenklemme
Max. Leiterquerschnitt	2,5 mm²

Weitere Informationen

Zusätzliche technische Informationen	Der Anschluss ist rückwärtig Mit Mittenschutzkontakt belgisch/französisches System

Materialien

Gehäusematerial	Polyamid
Kontakt	Kontaktträger aus Polyamid, die Kontakte sind Messing vernickelt
Verpackungseinheit	20 Stück

Bals Elektrotechnik GmbH & Co. KG D-57399 Kirchhundem - Albaum
phone: +49(0)2723/771-0 / fax: +49(0)2723/771-177 / email: info@bals.com

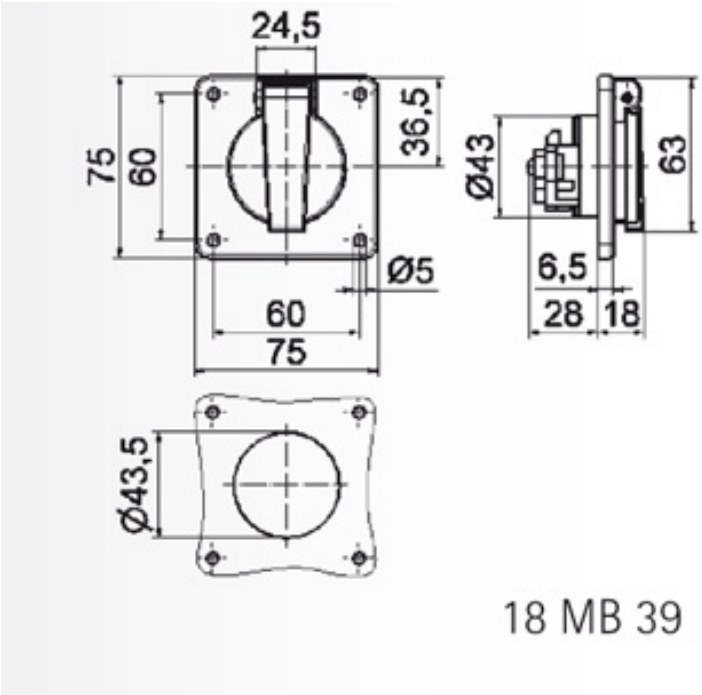

Bals Elektrotechnik GmbH & Co. KG D-57399 Kirchhundem - Albaum
phone: +49(0)2723/771-0 / fax: +49(0)2723/771-177 / email: info@bals.com